非開削による既設管路耐震化工法 （例）

【施工フロー：概略】

1	切削機（コアカット方式） 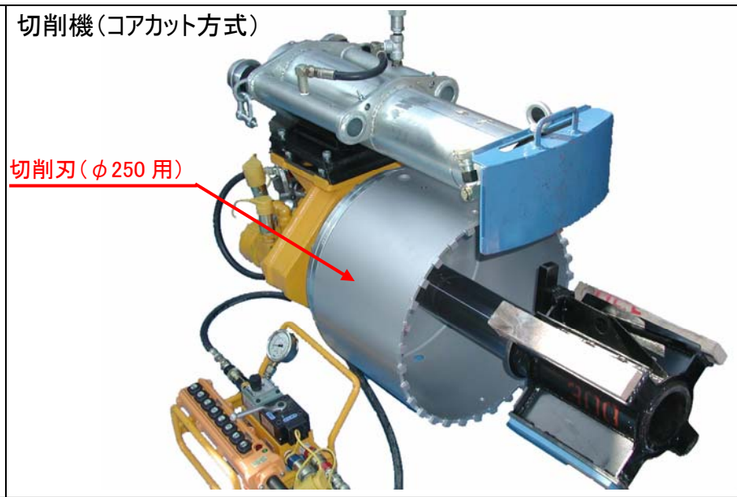	2	切削機の設置模式図 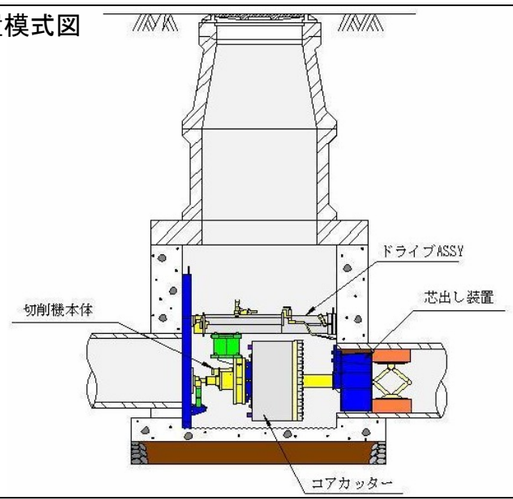	3	切削機の設置
4	切削状況 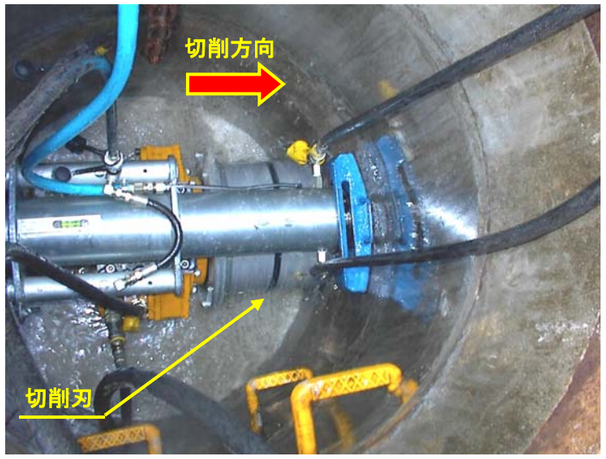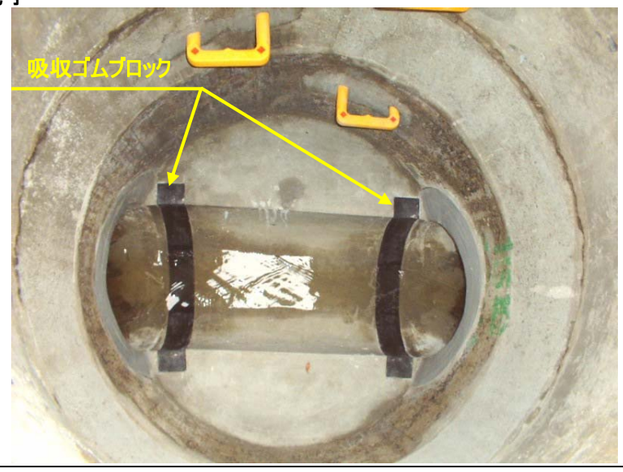	5	切削完了（切削溝の形成） 	6	バックアップ材挿入状況
7	弾性シーリング材充填状況 	8	管口仕上がり状況 	9	施工完了